o z o n e

FICHE PRODUIT : Classique S90

Version : FRANÇAIS
Date : Juin 2025

20 rue Bouvier 75011 Paris, France Tel+33 (0)1 53 01 93 01 information@ozonelight.com www.ozonelight.com

SARL au capital de 37.000 € RCS PARIS B 434 300 547 TVA FR 78 434 300 547 APE 2740 Z

DESCRIPTION : Lustre.
Structure en laiton et aluminium. Finition nickel miroir ou canon de fusil.

Eclairage blanc chaud vers le haut à LED 2700K, 150W, 5500Lumens (avec un plafond blanc).

En option *Dim to Warm*, éclairage blanc chaud à LED de 1900K (à faible intensité) à 2500K (à forte intensité), 173W, 9200Lumens (avec un plafond blanc).

Convertisseur 24V à déporter, non intégré.
Poids : 26kg
Dimensions : 90x90x3.6cm + hauteur de la structure plafonnière
Conformité : CE Class III
Origine : France

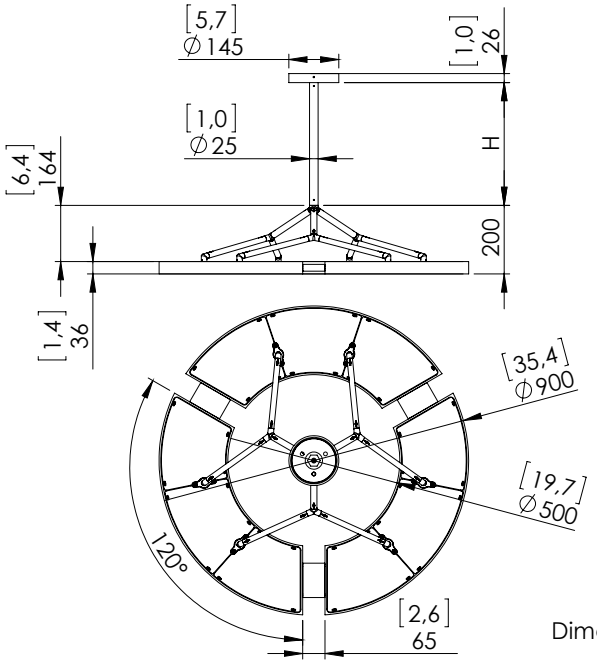

Dimensions in mm [inches]

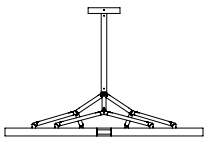

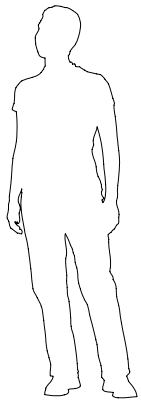

Silhouette : 175cm / 69in