o z o n e

PRODUKTBLATT: Classique V

Version: DEUTSCH
Datum: Juli 2025

20 rue Bouvier 75011 Paris, France Tel+33 (0)1 53 01 93 01 information@ozonelight.com www.ozonelight.com

SARL au capital de 37.000 € RCS PARIS B 434 300 547 TVA FR 78 434 300 547 APE 2740 Z

BESCHREIBUNG: Kronleuchter. Struktur in Messing und Aluminium Finish aus Bronze gebürstet, Spiegel Nickel oder Gun Metal. Weißem Papierdiffusor.

Warmweiße 2700K LED-Beleuchtung, oder alternativ 2200K, 230W, 11000Lumen.

Optional *Dim to Warm*, warme weiße LED-Beleuchtung von 1900K (niedrige Intensität) bis 2500K (hohe Intensität), 263W, 16000Lumens.

Externer 24V-Konverter, nicht integriert.
Gewicht: 48kg
Größe: 120x120x12cm + Höhe der Hängevorrichtung
CE-Konformität: Klasse III
Herkunft: Frankreich

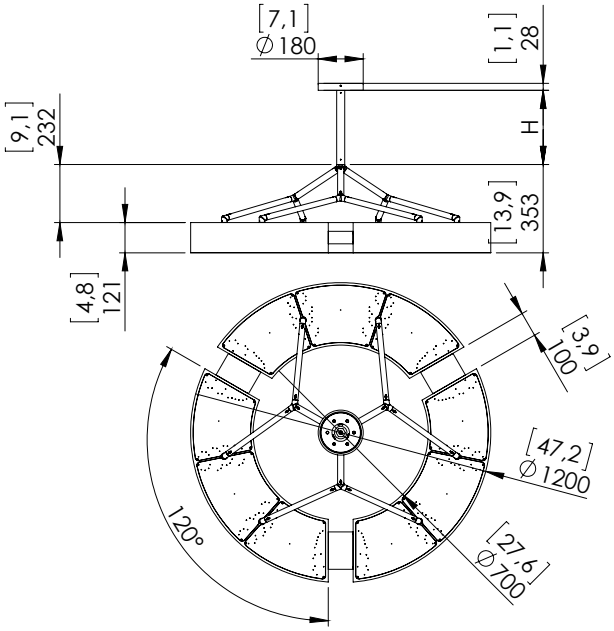

Dimensions in mm [inches]

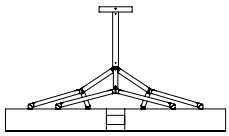

Silhouette : 175cm /69in